No.3

Wölfnitzer Werkzeugkiste GmbH

www.ersatzteil-service.de
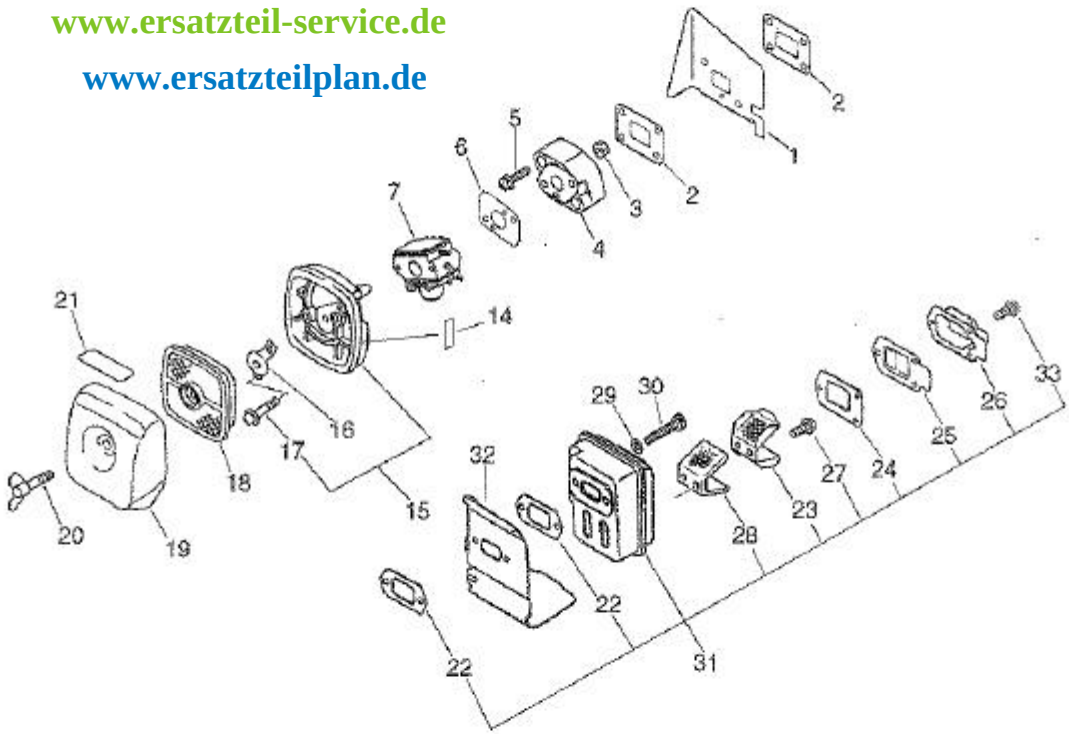
www.ersatzteilplan.de